ДОЗИРУЮЩАЯ МАШИНА КОМПАКТ С

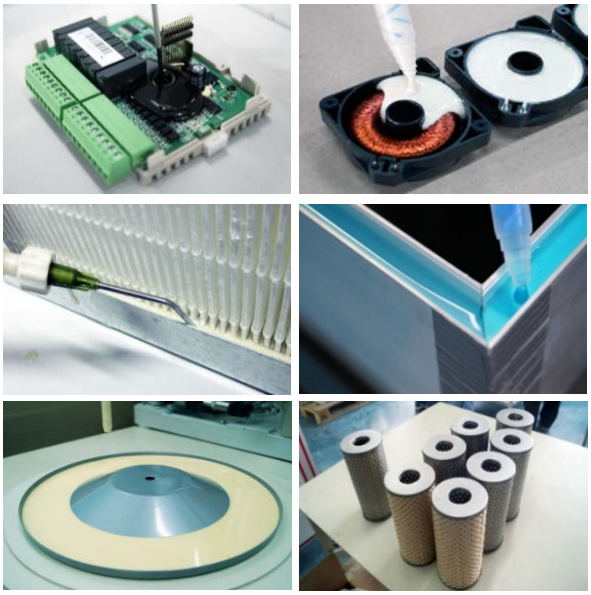

ТЕХНОЛОГИИ

Компаундирование (электроизоляция), Нанесение клея, Формование, Производство фильтров, Герметизация, Корпусирование, Производство мебельного декора

МАТЕРИАЛЫ

Полиуретаны, Силиконы, Гели, Клеевые составы, Клеи-герметики, Эпоксидные смолы

ОТРАСЛИ ПРИМЕНЕНИЯ

Электротехника, Электроника, Машиностроение, Специализированные отрасли, Производство фильтров, Производство мебельного декора, Светотехника, Другие отрасли

ПРЕИМУЩЕСТВА

- ✓ переработка невспененных одно-, двухкомпонентных систем и композиций холодного отверждения (cold cast systems)
- ✓ компактное настольное исполнение для малых и средних производств с потребностью переработки небольших объемов материалов
- ✓ точное дозирование и статическое смешивание обеспечивает высокое качество подготовки материала
- ✓ прецизионные шестеренные дозирующие насосы с частотно-регулируемым приводом обеспечивают точную, регулируемую дозу смеси
- ✓ электронно регулируемые соотношение компонентов и производительность

Дозирующие машины **КОМПАКТ С** используются как для дозирования однокомпонентных систем, так и для дозирования, смешивания и заливки двухкомпонентных систем с использованием *смесительного устройства статического типа*, оснащены полуавтоматической системой управления и представляет собой гибкое решение для малых и средних производств с переработкой небольших объемов материалов. Основными преимуществами оборудования являются простота и компактность исполнения.

ВАРИАНТЫ ИСПОЛНЕНИЯ: *1 - с разгонным столом, 2 - с поворотной стойкой, 3 - дозирование 1К систем, 4 - на подвижной платформе*

ДОЗИРУЮЩАЯ МАШИНА КОМПАКТ С

ТЕХНИЧЕСКИЕ ХАРАКТЕРИСТИКИ

Тип смесительного устройства	статический
Реакторы компонентов	до 2 шт (А, Б), из нержавеющей стали
Количество дозируемых компонентов	2
Объём реакторов	3, 5, 10 л
Производительность подачи материала	0,5 – 50 мл/с в зависимости от соотношения смешивания и вязкости
Соотношение смешивания компонентов	от 100:5 до 100:150 по объему
Вязкости перерабатываемых компонентов	от 15 мПа·с до 100000 мПа·с
Характеристики перерабатываемых компонентов	• ненаполненные • наполненные неабразивными материалами
Программное обеспечение	**«ASD SmartDosing»** с индивидуальной адаптацией под конкретную технологию и область применения
Панель оператора	4” цветной сенсорный экран
Количество предустановленных программ параметров переработки сырья	10 в энергонезависимой памяти
Программирование и контроль с панели оператора	• соотношение компонентов • производительность подачи смеси и другие
Установленная мощность	до 1,5 кВт
Питание	220 В / 380 В, 50 Гц
Размеры (для справок)	745 x 700 x 890 мм
Вес	до 100 кг
Срок изготовления	60 дней

ДОПОЛНИТЕЛЬНЫЕ ОПЦИИ

✓ разгонный стол	✓ платформа с пневматическим лифтом для установки транспортной тары А
✓ поворотная стойка для смесительного устройства	✓ система рециркуляции А, Б
✓ контроль уровня очистителя	✓ перемешивание компонентов А, Б
✓ система промывки смесителя очистителем	✓ вакуумирование компонентов А, Б
✓ запуск/остановка оборудования: устройство ножного пуска (педаль)	✓ обогрев компонентов А, Б (электрический)
✓ автоматическая заправка компонентов из транспортной тары в реакторы А, Б	✓ система создания избыточного давления в реакторе компонента Б

ОБЩАЯ СХЕМА БАЗОВОГО ИСПОЛНЕНИЯ

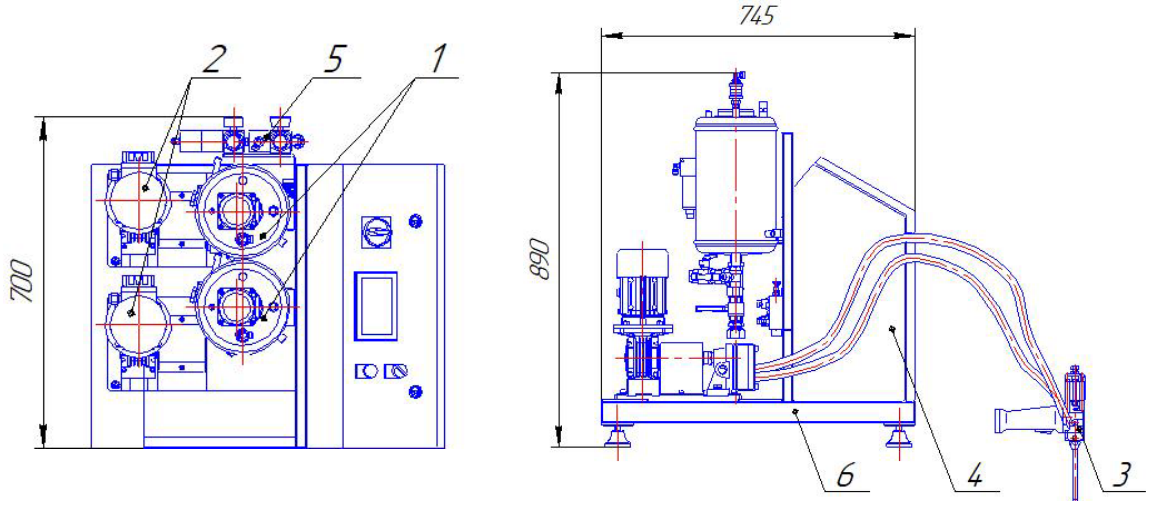

1. Реакторы компонентов А и Б. 2. Дозирующий узел. 3. Смесительное устройство. 4. Пульт управления. 5. Блок подготовки воздуха. 6. Рама.

АСД-ТЕХНИКА
КОМПЕТЕНТНОСТЬ ВЫБОРА

Республика Беларусь, г. Минск, ул. Притыцкого, 156, офис 15
тел.: +375 29 627-26-22, +375 17 342-01-21
www.asdteh.com info@asdteh.com